GROVE	BEFESTIGUNG AM RESERVERAD FASTENING AT SPARE WHEEL	BILDTAFEL PICTORIAL DISPLAY			GMK3060
		02.17	3162799-ETL E	1/1	

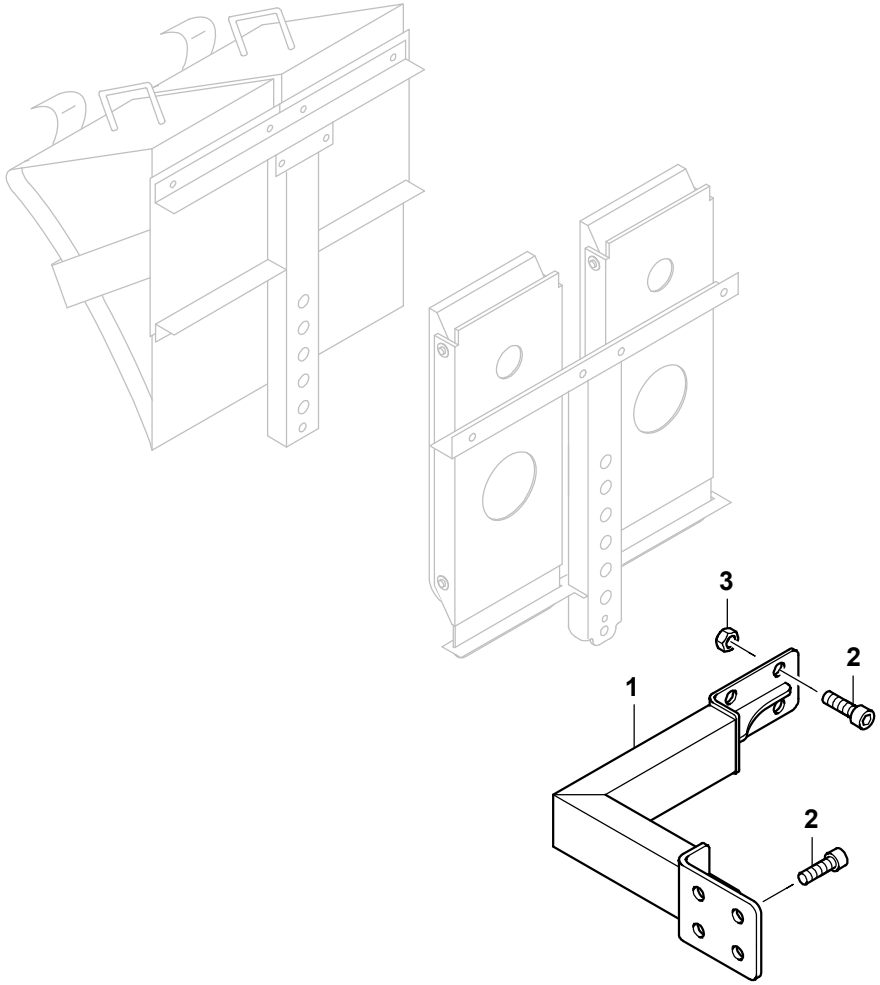

3162799-E-BL01-0217-0000